FGP Instrumentation

TYP: FN 4080-2

Kraft - Drehmoment - Druck - Beschleunigung - Weg - Temperatur

Sicherheitsgurtkraftaufnehmer

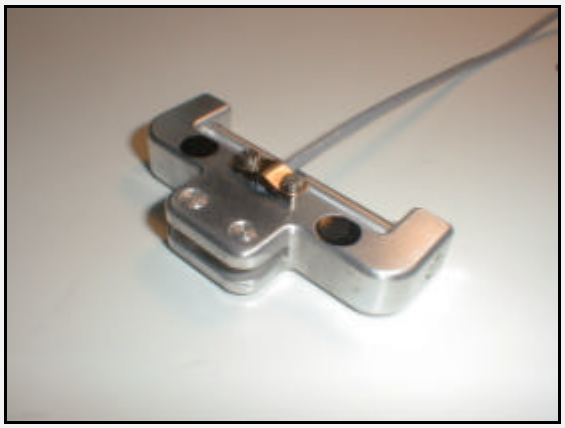

Abmessungen (mm)

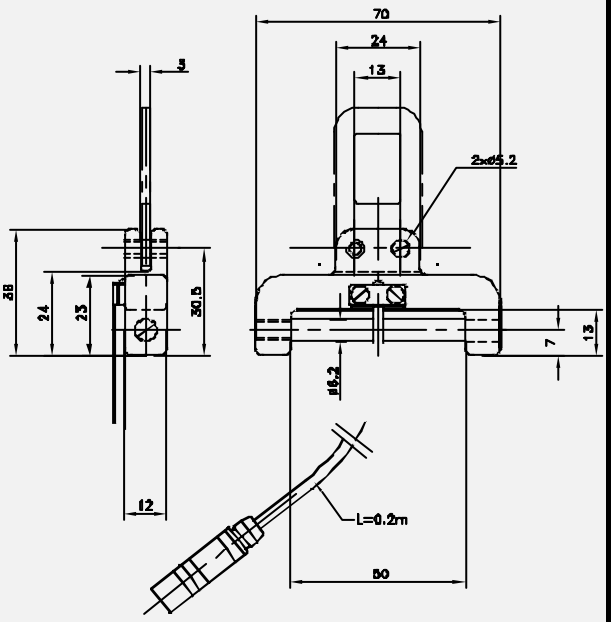

- **Kraftmessung am Sicherheitsgurt**
- **niedriger Messbereich 250 N**
- **hohe Überlastbarkeit 1.000 N**
- **austauschbare Gurtzunge**
- **leichte Montage**

Der Kraftaufnehmer FN 4080-2 ist für Kraftmessungen an den Verankerungspunkten des Sicherheitsgurts bei Fahrverhaltens-untersuchungen entwickelt worden.

Durch die Austauschbarkeit der Zunge kann derselbe Sensor in verschiedenen Automodellen eingesetzt werden. Durch den abschraubbaren Bolzen kann er ohne Modifikationen oder Demontage des Gurtes auf einfache Weise in beliebige Gurtsysteme integriert werden.

mechanische Eigenschaften

- Messbereich: 250 N
- Überlastbarkeit*: 1.000 N
- Genauigkeit: ±0,5 % v.B. (komb. Nichtlinearität und Hysterese)
- Material: Körper: Aluminium AU4G, Bolzen: Edelstahl
- Schutzklasse: IP 50
- Gewicht: 100 g

elektrische Eigenschaften

- Speisung: 10 VDC
- Sensitivität: 10 mV/V
- Nullpunkt-Offset: < 5 % v.B.
- Isolierung: > 100 MΩ bei 50 VDC
- el. Anschluss: LEMO PCA.0S.304.CLLC.37 nach 0,2 m

thermische Eigenschaften

- Betriebstemperaturbereich: -20 bis +80 °C
- kompensierter Temperaturbereich: 0 bis +60 °C
- therm. Nullpunktverschiebung: < 0,5 % v.B.
- thermische Sensitivität: $< 2 \cdot 10^{-4}$ v.M. / °C

* für den Sensorkörper ohne Gurtzunge

disynet GmbH ♦ Westwall 12 ♦ D-41379 Brüggen ♦ Tel.: +49 2157 8799-0 ♦ Fax: +49 2157 8799-22 ♦ sensoren@disynet.de