FGP Instrumentation

Typ: FN 7040-5

Kraft - Drehmoment - Druck - Beschleunigung - Weg - Temperatur

Lenksäulenkraftaufnehmer

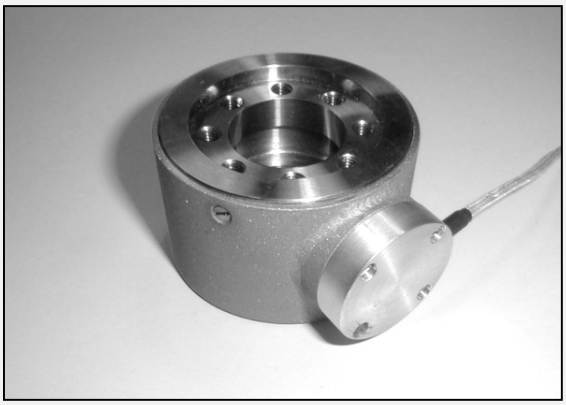

- **direkte Messung an der Lenksäule**
- **Kraft- und Drehmomenterfassung**
- **hohe Genauigkeit**
- **kompakte Abmessungen**

Während des Crash-Tests untersuchen Ingenieure, wie Kräfte auf die Lenksäule übertragen werden. Üblicherweise läßt man einen Dummy gegen die Säule stoßen und mißt die Kraft am Dummy. Zu einer vollständigen Beurteilung benötigt man zusätzlich Messungen an der Lenksäule selbst. Der FGP Aufnehmer ermöglicht das Messen der Kräfte und Drehmomente direkt an der Lenksäule.

Mit dem FN 7040-5 werden simultan fünf separate Messungen durchgeführt: Drei Kraftmessungen Fx, Fy und Fz und zwei Drehmomentmessungen My und Mz. Der Aufnehmer ist extrem kompakt (Durchmesser 7 cm, Höhe 4,5 cm) und mit einem Fehler von weniger als 0,3 % v. B. für jeden Kanal sehr genau.

Abmessungen (mm)

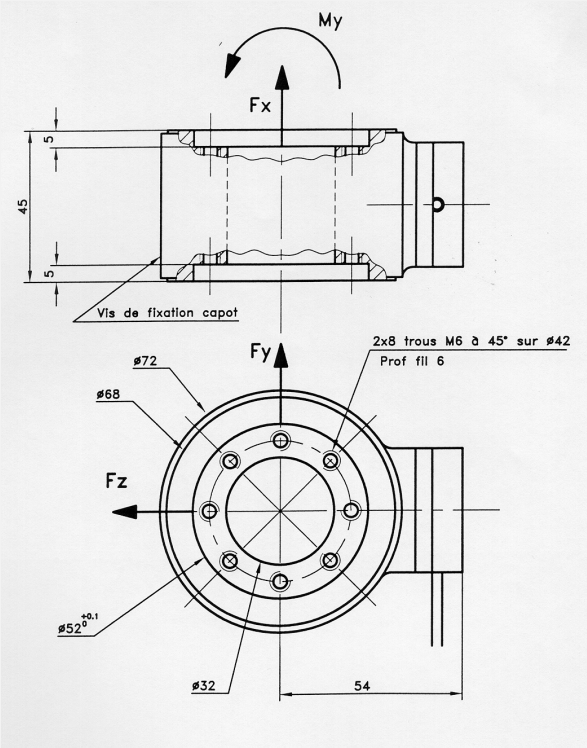

mechanische Eigenschaften

- typische Meßbereiche: Fx: ±30,000 N
  Fy = Fz = ±20,000 N
  My = Mz = 700 Nm
- Überlastbarkeit: 120 %
- Übersprechen zwischen den Kanälen: < 3 % v. B.

elektrische Eigenschaften

- Speisung: 10 VDC nominal
- Sensitivität: 2 mV/V nominal (1,5 mV/V für Fx)
- Genauigkeit: < 0,3 % v. B.

thermische Eigenschaften

- kompensierter Temperaturbereich (kTemp): 0 bis +60 °C

disynet GmbH ♦ Westwall 12 ♦ D-41379 Brüggen ♦ Tel.: +49 2157 8799-0 ♦ Fax: +49 2157 8799-22 ♦ sensoren@disynet.de