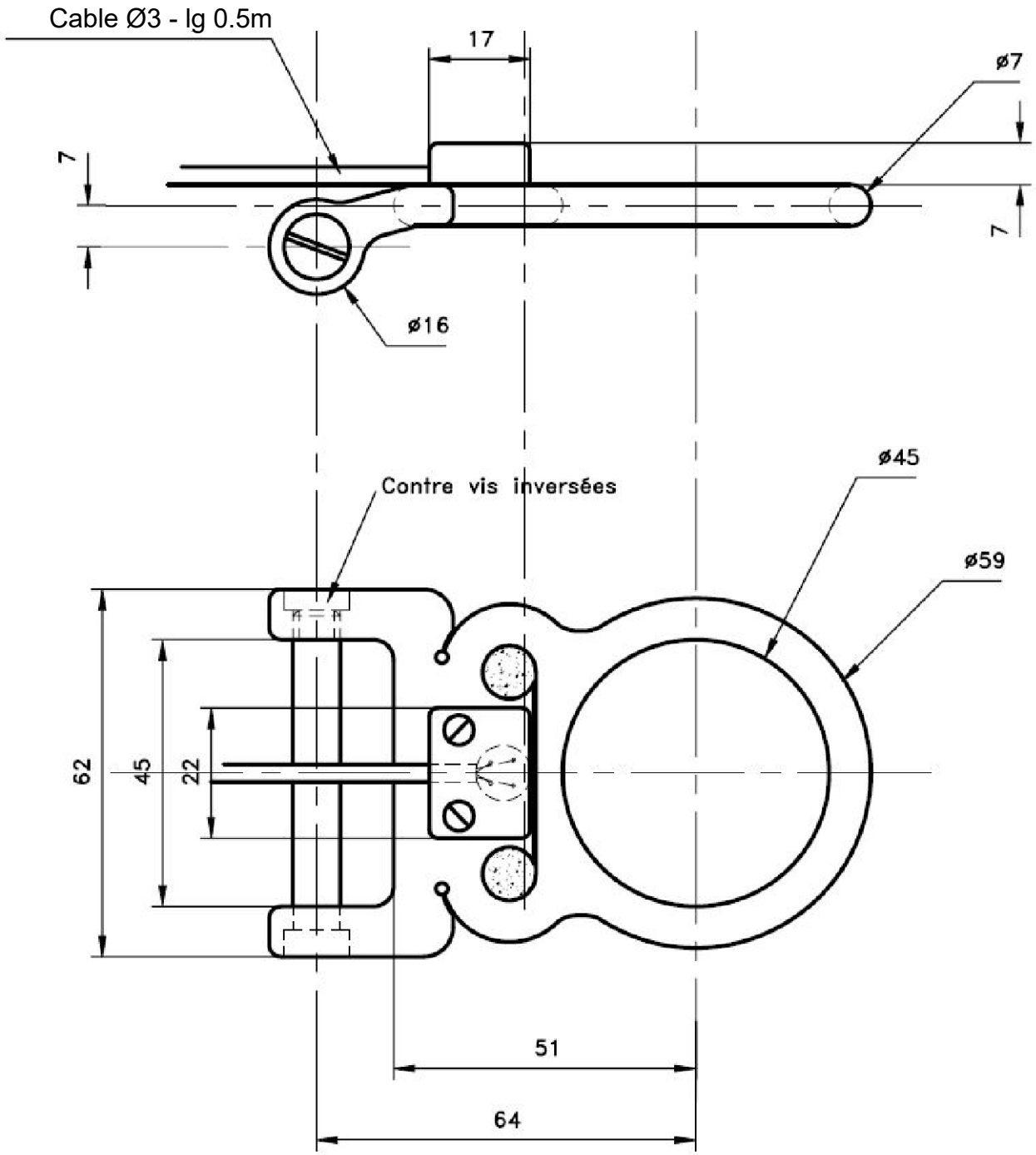

CAPTEUR DE FORCE TRACTION *TENSION LOAD CELL*	TE connectivity SENSOR SOLUTIONS	42521-0931-01 Rev. D
FN4019-10	26 rue des Dames 78340 - LES CLAYES SOUS BOIS - FRANCE TEL. +33 130 793 300 FAX +33 134 810 359 www.te.com	Tol gen. ISO2768fH 1.6 Sauf spécifications particulières,toutes les cotes sont en millimètre. Unless otherwise specified, all dimensions are in millimeter.
EM/Range : 10KN		
Matière/Material : 35NCD16 - 45HRC		Masse/Weight : xxg
Traitement/Treatment : Cadmiage		*Echelle/Scale : 5:1* A4

Ce document est la propriété de la société TE Connectivity, il ne peut être reproduit ou communiqué sans son autorisation.
La société se reserve le droit de modifier sans préavis les cotes et spécifications annoncées.
Seuls les documents consultables sur notre informatique sont gérés. Toute copie ou impression est non gérée.

CAPTEUR TYPE
MODEL SENSOR

FN4019-10

Ref. FN4019-10-10KN_Rev C

UTILISATION
DESCRIPTION

CAPTEUR DE FORCE TRACTION
TENSION LOAD CELL

ETENDUE DE MESURE *RANGE*	10KN
SURCHARGE ADMISSIBLE *OVERANGE*	1.5 x l'étendue de mesure *1.5 x full scale*
TENSION D'ALIMENTATION *EXCITATION*	10Vcc *10Vdc*
SIGNAL A L'ETENDUE DE MESURE *SIGNAL OUTPUT AT FULL SCALE*	11mV ±1mV *11mV ±1mV*
DESEQUILIBRE *OFFSET*	<±0.5mV *<±0.5mV*
LINEARITE + HYSTERESIS *LINEARITY + HYSTERESIS*	< ± 0.5 % de l'étendue de mesure *< ± 0.5 % full scale*
ISOLEMENT à 50Vcc *INSULATION at 50 Vdc*	> 1000 MΩ *> 1000 MΩ*
INDICE DE PROTECTION *PROTECTION*	IP50
PLAGE D'UTILISATION EN TEMPERATURE (OTR) *OPERATING TEMPERATURE RANGE (OTR)*	-20°C à +80°C *-20°C to +80°C*
PLAGE DE COMPENSATION EN TEMPERATURE (CTR) *COMPENSATED TEMPERATURE RANGE (CTR)*	0°C à +60°C *0°C to +60°C*
DERIVE DE ZERO DANS LA PLAGE COMPENSEE *ZERO SHIFT WITHIN CTR*	< 0.4 % de l'étendue de mesure / 50°C *< 0.4* % full scale / 50°C
DERIVE DE SENSIBILITE DANS LA PLAGE COMPENSEE *SENSITIVITY SHIFT WITHIN CTR*	< 1 % de la valeur lue / 50°C (idem 2.10-4/°C) *< 1 % of reading / 50°C* (idem 2.10-4/°C)
SORTIE ELECTRIQUE *ELECTRICAL OUTPUT*	Traversée multipassages a souder *Soldering multipin feed through*
FICHE MOBILE *MATING CONNECTOR*	Fiche JAEGER 530 801 006+530 841 006 *Plug JAEGER 530 801 006+530 841 006*
TYPE ET LONGUEUR DE CABLE *CABLE OUTPUT*	4 conducteurs blindés - gaine plasprene Ø3 lg 0.5m *4 shielded conductors - plasprene jacket Ø3 lg 0.5m*

OBSERVATIONS :
NOTES :

Impedance d'entrée : 550 ohms mini
Impédance de sortie : 350 ohms

Schéma électrique capteur

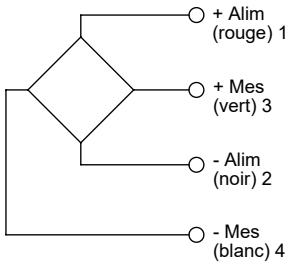

La société se réserve le droit de modifier sans préavis les cotes et spécifications annoncées

MEAS - France

Ce document est la propriété de la société TE Connectivity,
il ne peut être reproduit ou communiqué sans son autorisation.
Seuls les documents consultables sur notre informatique sont gérés.
Toute copie ou impression est non gérée.

TE Connectivity Sensor Solutions
26 rue des Dames
78340 - LES CLAYES SOUS BOIS
TEL. +33 1 30 79 33 00 FAX +33 1 34 81 03 59
www.te.com